Gollinger - Werkzeugshop
http://www.gollinger-werkzeug.de/shop
Datenblatt

3360MUME02
Meßuhr - Meßeinsatz Meßbolzen M 2,5 mit HM - Kugeleinsatz kurz
Kurzfristig lieferbar

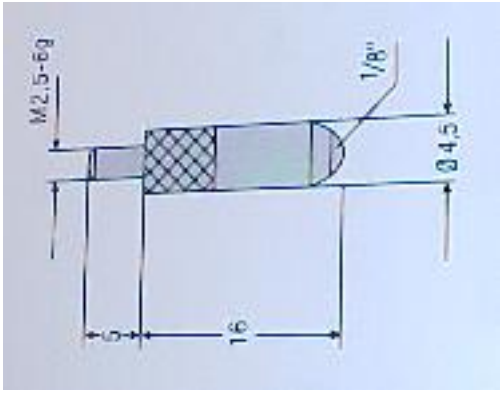

Meßuhr - Meßeinsatz
Meßbolzen M 2,5
mit HM - Kugeleinsatz kurz